alumbramex® iluminación LED

MODELO

AL-CTRL1001	**Controlador RGB Bluetooth 3x3.5A**

ACCESORIOS iOS ANDROID BLUETOOH

La iluminación LED
No genera calor, así que no quema
el 80% de la energía que consume
se convierte en luz, al contrario que
la bombilla incandescente,
que pierde ese mismo porcentaje
en forma de calor.

APLICACIONES

Ideales para Tiras Flexibles y Módulos ya sean RGB o Doble color

ESPECIFICACIONES

Voltaje	5-24V
Corriente	3 x 3.5A
Frecuencia PWM	1KHz
Modo de control	IOS o Android Mediante Bluetooth

Protección	Cableado incorrecto, sobrecarga, corto circuito y sobrecalentamiento
IP	63
Programas	43 modos dinámicos con 100 niveles de velocidad y 16 colores estáticos

DIMENSIONES (mm)

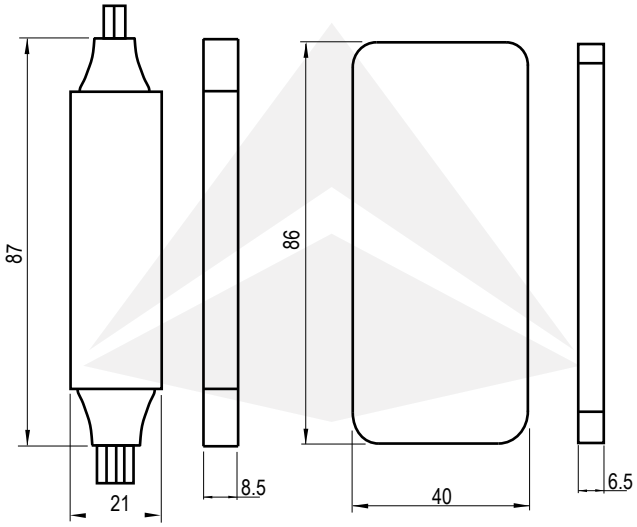

ventas2@alumbra.com.mx
www.alumbramex.com

Alumbramex es una empresa socialmente responsable
ayudanos a cuidar nuestro planeta evitando la impresión de este documento.